ekomaxi
composite materials

KOMPOZİT RÖGAR KAPAKLARI
COMPOSITE MANHOLE COVERS
КОМПОЗИТНЫЕ КРЫШКИ ЛЮКОВ

KOMPOZİT MAZGALLAR
COMPOSITE GRATINGS
КОМПОЗИТНЫЕ РЕШЕТКИ

KOMPOZİT EK ODALARI
COMPOSITE JUNCTION BOXES
КОМПОЗИТНЫЕ РАСПРЕДЕЛИТЕЛЬНЫЕ КОРОБКИ

Linkedin

Web Site

www.ekomaxi.com

Merkez Fabrika:
Factory Head Office / Фабрика Головной офис

2. Org. San. Böl. 3. Cadde No:30
PK 44900 Yeşilyurt / Malatya / Türkiye

+90 422 238 00 99
info@ekomaxi.com

İstanbul Ofis:
Istanbul Office / Офис в Стамбуле

Barbaros Mh. Mor Sümbül Sk. Varyap Meridian Business Kat:14 / 187 Ataşehir, İstanbul, Türkiye

+90 216 912 23 44
info@ekomaxi.com

Ankara Ofis:
Ankara Office / Офис в Анкаре

Çankaya Mh. Ebuziya Tevfik Sk. No:3, Çankaya, Ankara, Turkiye

info@ekomaxi.com

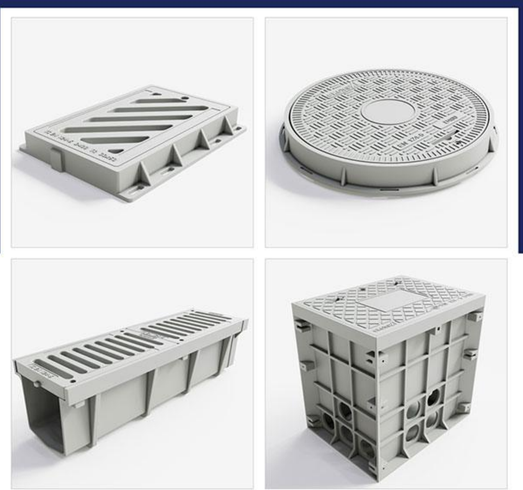

ekomaxi
composite materials



%92 yerlilikle üretiyoruz, daha sürdürülebilir yarınlar için çalışıyoruz.

Yağız Enerji Makina, **2008** yılından bu yana **Ekomaxi** markasıyla kompozit sektöründe endüstriyel yapı malzemeleri üreten sektörün yenilikçi ve öncü firmasıdır. **Malatya'da** bulunan **50.000 M2** alan üzerine kurulu fabrikası, **İstanbul** ve **Ankara'da** merkez ofisleri ile Türkiye ve dünyaya güvenilir ve hızlı mal/hizmet üretmektedir. Üretimini % 100'e yakın yerlilik oranı ile dünyaca kabul görmüş **ISO, WRAS, CE ve TSE** kalite standartları ile belgelendirmiştir.

Yağız Enerji Makina has been an innovative and leading company in the composites sector, producing industrial building materials under the **Ekomaxi** brand since **2008**. With its **50,000 m2** factory in **Malatya** and head offices in **Istanbul** and **Ankara**, it produces reliable and rapid goods and services for Turkey and the world. Its production is certified to globally recognized **ISO, WRAS, CE,** and **TSE** quality standards, with a nearly 100% domestic production rate.

Yagız Enerji Makina – это инновационная и ведущая компания в секторе композитных материалов, с **2008** года производящая промышленные строительные материалы под брендом **Ekomaxi**. Фабрика, расположенная в городе Малатья на площади **50 000 м2**, а также центральные офисы в Стамбуле и Анкаре обеспечивают надёжное и быстрое производство товаров и услуг для Турции и всего мира. Производство сертифицировано по международно признанным стандартам качества **ISO, WRAS, CE** и **TSE** с уровнем локализации, близким к 100%.









Kompozit Nedir?

What is Composite? / Что такое Композит?

Reçine katkı malzemeleri ilave edilmiş termoset veya termoplastik reçinelerin, elyaf takviyeleri (cam, karbon, aramid v.s) veya dolgu malzemeleri ile takviye edilmesi ve bu karışımın, belirli bir prosese tabi tutulması sonucunda sertleşmesi ile elde edilen ürün **kompozit** olarak adlandırılmaktadır. **CTP, cam elyafı ile takviye edilerek** fiziksel mukavemet değerleri arttırılmış doymamış polyesterden oluşan kompozit bir malzemedir. Geleceğin mühendislik malzemesi olarak bilinen **CTP** ahşap, beton, metal, cam v.b. gibi bir üretim malzemesi olup çoğu zaman diğer üretim malzemelerine göre üstünlük gösterir.

Fiberglass Reinforced Composite (**FRP**) (also Fiber-reinforced polymer) is a composite material comprising a polymer matrix reinforced with fibers. The fibers are usually fiberglass, carbon, or aramid , while the polymer is usually an epoxy, vinlyester or polyester thermosetting plastic.

Композит, армированный стекловолокном (**FRP**) (также армированный волокном полимер) – это композитный материал, состоящий из полимерной матрицы, армированной волокнами. Волокна обычно представляют собой стекловолокно, углерод или арамид, а полимер – эпоксидный, винилэфирный или полиэфирный термореактивный пластик.

Avantajları Nelerdir?

What are the Advantages? / Какие преимущества?

Yüksek Mukavemet	Kompozitler yüksek mukavemet değerleri sağlayan malzemeler arasında en etkin olanlarından biridir.
Hafiflik	Kompozitler birim alan ağırlığında hem takviyesiz plastiklere, hem de metallere göre daha yüksek mukavemet değerleri sunar.
Tasarım Esnekliği	Kompozitler bir tasarımcının aklına gelebilecek her türlü karmaşık, yapısal, estetik yada fonksiyonel amaçlı olarak tasarlanabilir.
Boyutsal Stabilite	Çeşitli mekanik, çevresel baskılar altında termoset kompozit ürünler şekillerini ve işlevselliklerini korumaktadırlar.
Yüksek Dielektrik Direnimi	Kompozitlerin göze çarpan elektrik yalıtım özellikleri, birçok komponent'in üretimi konusunda açık bir tercih nedenidir.
Korozyon Dayanımı	Kompozitler'in antikorrozif özelliği, diğer üretim malzemelerinden üstün olan niteliklerinden biridir.
Yüzey Uygulamaları	Kompozit ürünlerde kullanılan polyester reçine, özel pigment katkıları ile renklendirilmek suretiyle renkli olarakta üretilebilir.
A Sınıfı Yüzey Uygulamaları	Plastiklerin aksine metal ve ahşap malzemeler gibi boyama işlemine tabi tutulabilir ve yüksek performanslı yüzeyler elde edilebilir.
Yanmazlık Özelliği	Kullanılan polyesterin özelliğine bağlıdır. Alev dayanım özelliğinin arandığı yerlerde "Alev dayanımlı" polyester kullanılmalıdır.
Sıcaklıktan Etkilenmez	Termoset plastikler grubundan polyester reçineler ile yapıldığı için yumuşamaz ve şekil değiştirmez. Isıl dayanıklılığı yüksektir.
İçine Farklı Malzemeler Gömülebilir	Kompozitler İçine demir, ahşap, halat, tel, mukavva, poliüretan gibi malzemeler gömülerek mekanik özellikleri farklılaştırılabilir.
Kalıplama Kolaylığı	Kompozit ürünler, geleneksel malzemelerde karşılaşılan birçok parçanın birleştirilmesi ve montaj işlemini tek parçada kalıplama olanağı ile ortadan kaldırmaktadır.
Şeffaflık Özelliği	Kompozitler, cam kadar ışık geçirgen olabilir. Tam şeffaf olması nedeni ile ışığı yayması sayesinde, diffüze ışığın önem kazandığı seralarda ve güneş kolektörü yapımında önemli avantaj sağlar.

Ürünlerimize Uygulanan Kalite Standart Testleri

Quality Tests Applied to Our Products / Тепловое поведение

- Opaklık Testi (TS EB ISO 7686)
- Su Absorbsiyon Testi (TS 702)
- Isı Altında Bozulma Sıcaklığı (HDT ISO 75-3)
- Barcol Sertik Testi (ASTM D 2583)
- Darbe Dayanım Testi
- Deformasyon Testi
- Basınç Testi

- Opacity Test (TS EB ISO 7686)
- Water Absorption Test (TS 702)
- Heat Decomposition Temperature (HDT ISO 75-3)
- Barcol Hardness Test (ASTM D 2583)
- Impact Resistance Test
- Deformation Test
- Compression Test



Panel basınç test aparatı.

Atmosfer Koşullarında 21 yıl Kalan Parçanın Yeni Parça ile Karşılaştırılması

Comparison of the Part Remaining in Atmospheric Conditions for 21 Years with the New Part

				Yeni Parça	21 Yıl Sonra
Eğilme Dayanımı	Flexural Strength	Прочность на изгиб	MPa	189	175
Eğilme Modülü	Flexural Modulus	Модуль упругости при изгибе	GPa	11,7	10,5
Eğilme Gerinimi	Flexural Strain	Деформация при изгибе	%	2,1	2,1
Çekme Dayanımı	Tensile Strength	Прочность на растяжение	MPa	102	89
Kopma Gerinimi	Rupture Strain	Деформация при разрыве	GPa	12,9	12,1
Darbe Dayanımı	Impact Strength	Ударная вязкость	%	72	62
Yüzey Direnci	Surface Resistance	Поверхностное сопротивление	Ctm	10+2	10+2
Dielektrik Dayanımı	Dielectric Strength	Диэлектрическая прочность	KV/cm	13	12

TS 1478 – EN 124 Yük Sınıfları

EN 124 Load Classes / Классы нагрузки

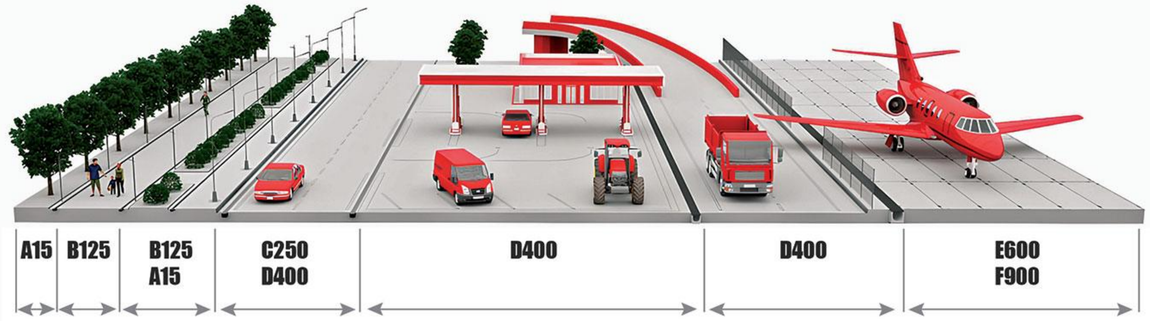

YÜK KAPSAMI LOAD SCOPE КЛАСС НАГРУЗКИ	SINIF CLASS КЛАСС	AÇIKLAMA	EXPLANATION	ОБЪЯСНЕНИЕ	YÜK LOAD НАГРУЗКИ	ÖRNEK SAMPLE ПРИМЕР
	A15 A	Sadece yayalar ve bisikletlerin kullanımına açık alanlar.	Areas open only to pedestrians and bicycles.	Зоны, открытые только для пешеходов и велосипедистов.	1,5 Ton (15kN)	Bisiklete özel yollar, yaya yolları. Bicycle paths, pedestrian paths.
	B125 B	Yaya yolları, kaldırımlar ve düşük yüklü araç alanları.	Pedestrian paths, sidewalks and light-load vehicle areas.	Пешеходные дорожки, тротуары и зоны движения легкогрузовых транспортных средств.	12,5 Ton (125kN)	Sadece otomobiller için park alanları. Parking areas for cars only.
	C250 C	Yol kenarında, bordür sınırından itibaren yol kaplamasına doğru en fazla 0.5m, yaya yoluna doğru en fazla 0.2m giren bordür kenarları.	On the roadside, curb edges that extend no further than 0.5m from the curb border towards the road surface and no further than 0.2m towards the pedestrian path.	На обочине дороги края бордюра выступают не более чем на 0,5 м от края бордюра в сторону дорожного покрытия и не более чем на 0,2 м в сторону пешеходной дорожки.	25 Ton (250kN)	Kaldırım kenarı park alanları. Curbside parking areas.
	D400 D	Yol kaplamaları (yaya caddeleri dahil),sert banketler ve bütün karayolu taşıtları için park alanları.	Road pavements, hard shoulders (including pedestrian streets) and parking areas for all road vehicles.	Дорожные покрытия, твердые обочины (включая пешеходные улицы) и парковочные зоны для всех видов дорожных транспортных средств.	40 Ton (400kN)	Otoyollar ve araç trafiği. Highways and vehicular traffic.
	E600 E	Yüksek tekerlek yüküne maruz kalan alanlar.	Areas subject to high wheel loads.	Места, подверженные высоким колесным нагрузкам.	60 Ton (600kN)	Limanlar, hava alanları. Ports, airports.
	F900 F	Sürekli yüksek teker yüküne maruz alanlar.	Areas subject to constant high wheel loads.	Места, подверженные постоянным высоким колесным нагрузкам.	90 Ton (900kN)	Havaalanı uçak kalkış ve iniş pistleri. Airport aircraft takeoff and landing runways.

Kompozit Rögar Kapakları

Composite Manhole Covers

Композитные крышки люков

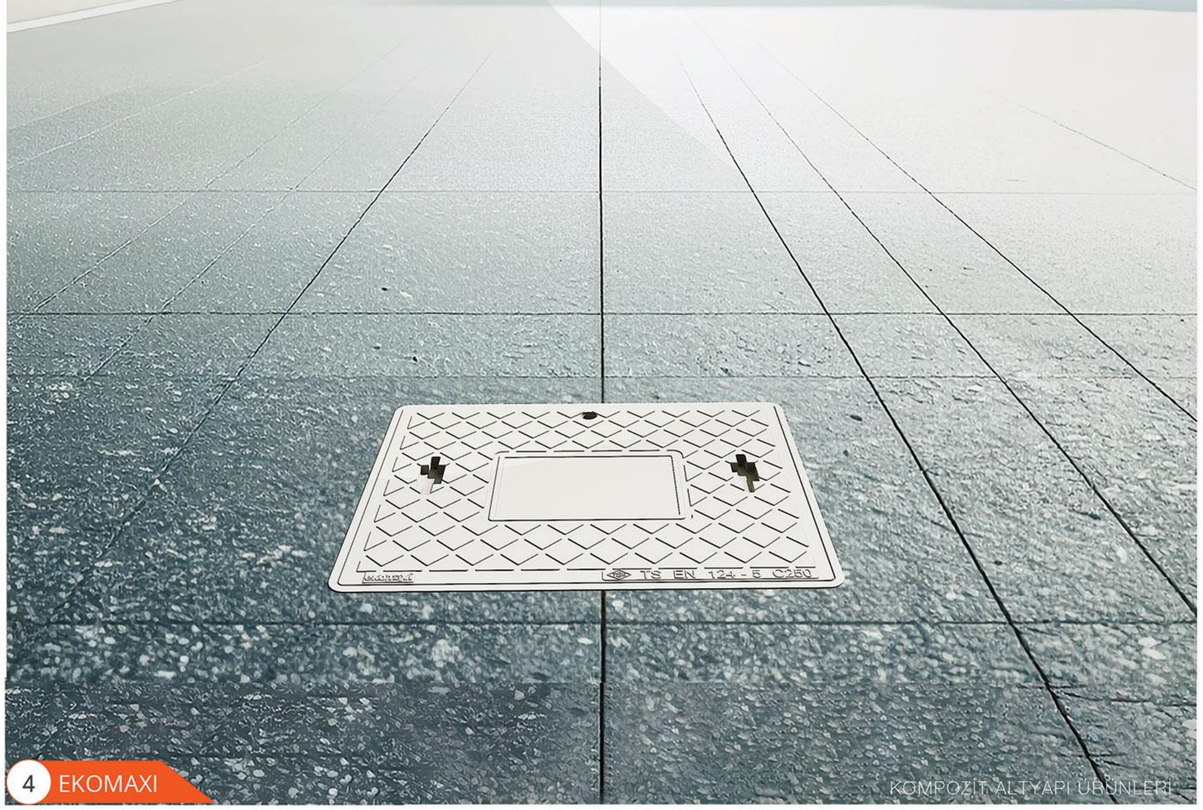

ekomaxi composite materials

60x80x5

RÖGAR KAPAĞI / MANHOLE COVER / КРЫШКА ЛЮКА

1

ÇERÇEVE
FRAME / РАМКА

KAPAK
COVER / ЛЮКА

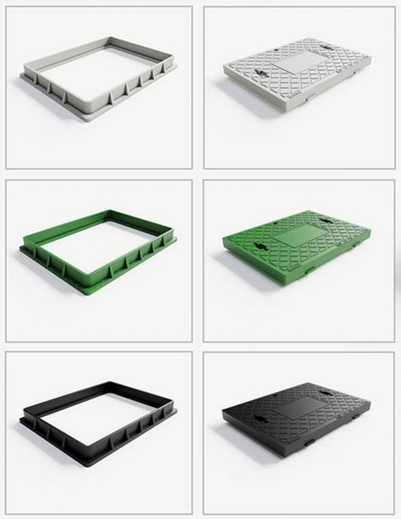



ÜRÜN KODU PRODUCT CODE КОД ПРОДУКТА	YÜK SINIFI LOAD CONTENT ДИАПАЗОН НАГРУЗКИ		YÜK (TON) LOAD (TON) НАГРУЗКА (ТОННА)	KAPAK (MM) COVER / РАМКА (MM) A	B	H		ÇERÇEVE (MM) FRAME / РАМКА (MM) A	B	H	
EKOM60.80.5-A15	A15	**HAFİF / LOW / ЛЕГКАЯ**	≤ 1.500 kg	600	800	50		640	840	65	
EKOM60.80.5-B125	B125	**ORTA / MEDIUM / СРЕДНЯЯ**	≤ 12.500 kg	600	800	50		640	840	65	
EKOM60.80.5-C250	C250	**AĞIR / HEAVY / ТЯЖЕЛАЯ**	≤ 25.000 kg	600	800	50		640	840	65	
EKOM60.80.5-D400	D400	**EXTRA AĞIR / EXTRA HEAVY / ЭКСТРА ТЯЖЁЛАЯ**	≤ 40.000 kg	600	800	50		640	840	65	

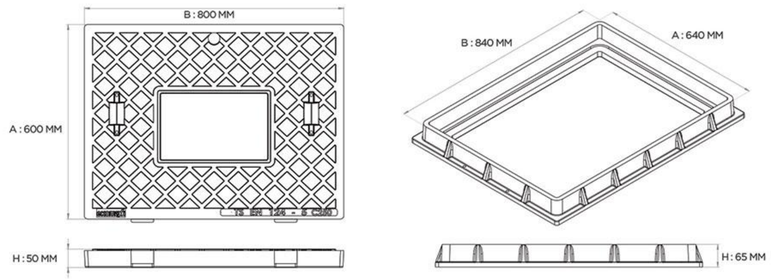

60x80x5 RÖGAR KAPAĞI

- **TS EN 124 -5** standartlarına uygundur.
- İstenilen renkte üretilebilir.
- Kapak merkezindeki dikdörtgen alanda yazı ve logo çalışması yapılabilir.
- Kilit mekanizmasına sahiptir.
- Korozyona uğramaz.
- Hafiftir nakliye ve montaj kolaylığı sağlar.
- Menteşesizdir. Dolayısı ile yük altında menteşe bölgesinin kırılması riski ortadan kalkar.
- Hurda değeri olmadığından çalınma riski yoktur.
- Asit, baz ve solventlere dayanıklıdır.

60x80x5 MANHOLE COVER

- Complies with **TS EN 124-5** standards.
- Can be produced in any color.
- Writing and logo work can be done in rectangle area in the center of the cover.
- Has a locking mechanism.
- It does not corrosion.
- It's light. Provides ease of transportation and installation.
- It has no hinges. Thus, the risk of breaking the hinge area under load is eliminated.
- There is no risk of theft since there is no scrap value.
- Resistant to acids, bases and solvents.

60x80x5 КРЫШКА ЛЮКА

- Соответствует стандарту TS EN 124-5.
- Может быть произведён в любом желаемом цвете.
- В прямоугольной области в центре крышки возможно нанесение надписи и/или логотипа.
- Оснащён механизмом запирания.
- Не подвержен коррозии.
- Лёгкий, что обеспечивает удобство транспортировки и монтажа.
- Не имеет петель, что исключает риск их поломки под нагрузкой.
- Не представляет ценности как лом, поэтому не подвержен риску кражи.
- Устойчив к воздействию кислот, щелочей и растворителей.

2 Ø695

RÖGAR KAPAĞI / MANHOLE COVER / КРЫШКА ЛЮКА

ekomaxi composite materials



ÇERÇEVE FRAME / РАМКА

KAPAK COVER / ЛЮКА



ÜRÜN KODU PRODUCT CODE КОД ПРОДУКТА	YÜK SINIFI LOAD CONTENT ДИАПАЗОН НАГРУЗКИ		YÜK (TON) LOAD (TON) НАГРУЗКА (ТОННА)	KAPAK (MM) COVER / PAMKA (MM) A	H		ÇERÇEVE (MM) FRAME / PAMKA (MM) A	B	C	H
EKOM695-A15	A15	HAFİF / LOW / **ЛЕГКАЯ**	≤ 1.500 kg	695	40		765	705	640	55
EKOM695-B125	B125	ORTA / MEDIUM / **СРЕДНЯЯ**	≤ 12.500 kg	695	40		765	705	640	55
EKOM695-C250	C250	AĞIR / HEAVY / **ТЯЖЕЛАЯ**	≤ 25.000 kg	695	40		765	705	640	55
EKOM695-D400	D400	EXTRA AĞIR / EXTRA HEAVY / **ЭКСТРА ТЯЖЁЛАЯ**	≤ 40.000 kg	695	40		765	705	640	55



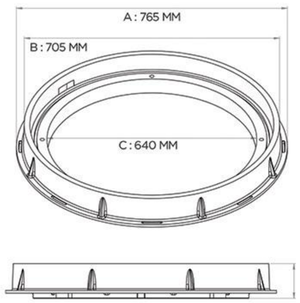

Ø695 RÖGAR KAPAĞI

- **TS EN 124 -5** standartlarına uygundur.
- İstenilen renkte üretilebilir.
- Kapak merkezindeki **dairesel** alanda yazı ve logo çalışması yapılabilir.
- Kilit mekanizmasına sahiptir.
- Korozyona uğramaz.
- Hafiftir nakliye ve montaj kolaylığı sağlar.
- Menteşesizdir. Dolayısı ile yük altında menteşe bölgesinin kırılması riski ortadan kalkar.
- Hurda değeri olmadığından çalınma riski yoktur.
- Asit, baz ve solventlere dayanıklıdır.

Ø695 MANHOLE COVER

- Complies with **TS EN 124-5** standards.
- Can be produced in any color.
- Writing and logo work can be done in circular area in the center of the cover.
- Has a locking mechanism.
- It does not corrosion.
- It's light. Provides ease of transportation and installation.
- It has no hinges. Thus, the risk of breaking the hinge area under load is eliminated.
- There is no risk of theft since there is no scrap value.
- Resistant to acids, bases and solvents.

Ø695 КРЫШКА ЛЮКА

- Соответствует стандарту TS EN 124-5.
- Может быть произведён в любом желаемом цвете.
- В прямоугольной области в центре крышки возможно нанесение надписи и/или логотипа.
- Оснащён механизмом запирания.
- Не подвержен коррозии.
- Лёгкий, что обеспечивает удобство транспортировки и монтажа.
- Не имеет петель, что исключает риск их поломки под нагрузкой.
- Не представляет ценности как лом, поэтому не подвержен риску кражи.
- Устойчив к воздействию кислот, щелочей и растворителей.

3 Ø643

RÖGAR KAPAĞI / MANHOLE COVER / КРЫШКА ЛЮКА

ekomaxi composite materials

ÇERÇEVE FRAME / РАМКА

KAPAK COVER / ЛЮКА





ÜRÜN KODU PRODUCT CODE КОД ПРОДУКТА	YÜK SINIFI LOAD CONTENT ДИАПАЗОН НАГРУЗКИ		YÜK (TON) LOAD (TON) НАГРУЗКА (ТОННА)	KAPAK (MM) COVER / PAMKA (MM) (MM) A	H	KG		ÇERÇEVE (MM) FRAME / PAMKA (MM) A	B	C	H	KG
EKOM643-A15	A15	HAFİF / LOW / **ЛЕГКАЯ**	≤ 1.500 kg	540	40	-		765	705	640	55	-
EKOM643-B125	B125	ORTA / MEDIUM / **СРЕДНЯЯ**	≤ 12.500 kg	540	40	-		765	705	640	55	-
EKOM643-C250	C250	AĞIR / HEAVY / **ТЯЖЕЛАЯ**	≤ 25.000 kg	540	40	-		765	705	640	55	-
EKOM643-D400	D400	EXTRA AĞIR / EXTRA HEAVY / **ЭКСТРА ТЯЖЁЛАЯ**	≤ 40.000 kg	540	40	-		765	705	640	55	-

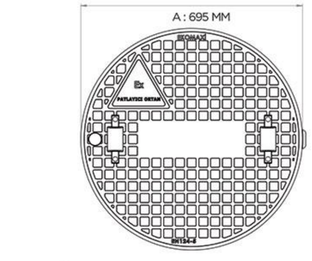

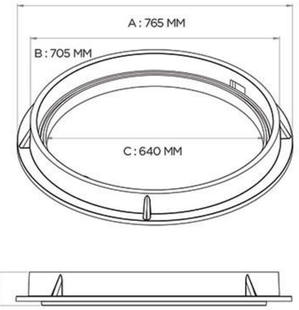

Ø695 RÖGAR KAPAĞI

- **TS EN 124 -5** standartlarına uygundur.
- İstenilen renkte üretilebilir.
- Kapak merkezindeki dikdörtgen alanda yazı ve logo çalışması yapılabilir.
- Kilit mekanizmasına sahiptir.
- Korozyona uğramaz.
- Hafiftir nakliye ve montaj kolaylığı sağlar.
- Menteşesizdir. Dolayısı ile yük altında menteşe bölgesinin kırılması riski ortadan kalkar.
- Hurda değeri olmadığından çalınma riski yoktur.
- Asit, baz ve solventlere dayanıklıdır.

Ø695 MANHOLE COVER

- Complies with **TS EN 124-5** standards.
- Can be produced in any color.
- Writing and logo work can be done in rectangular area in the center of the cover.
- Has a locking mechanism.
- It does not corrosion.
- It's light. Provides ease of transportation and installation.
- It has no hinges. Thus, the risk of breaking the hinge area under load is eliminated.
- There is no risk of theft since there is no scrap value.
- Resistant to acids, bases and solvents.

Ø695 КРЫШКА ЛЮКА

- Соответствует стандарту TS EN 124-5.
- Может быть произведён в любом желаемом цвете.
- В прямоугольной области в центре крышки возможно нанесение надписи и/или логотипа.
- Оснащён механизмом запирания.
- Не подвержен коррозии.
- Лёгкий, что обеспечивает удобство транспортировки и монтажа.
- Не имеет петель, что исключает риск их поломки под нагрузкой.
- Не представляет ценности как лом, поэтому не подвержен риску кражи.
- Устойчив к воздействию кислот, щелочей и растворителей.

Kompozit Mazgallar

Composite Gratings

Композитные Решетки



ekomaxi composite materials

40x60x4

MAZGAL / GRATING / РЕШЕТКА

4

ÇERÇEVE
FRAME / PAMKA



MAZGAL
GRATING / РЕШЕТКА













ÜRÜN KODU PRODUCT CODE КОД ПРОДУКТА	YÜK SINIFI LOAD CONTENT ДИАПАЗОН НАГРУЗКИ		YÜK (TON) LOAD (TON) НАГРУЗКА (ТОННА)	MAZGAL (MM) GRATING / РЕШЕТКА (MM)				ÇERÇEVE (MM) FRAME / PAMKA (MM)			
				A	B	H		A	B	H	
EKOG40.60.4-A15	A15	HAFİF / LOW / **ЛЕГКАЯ**	≤ 1.500 kg	600	400	40		640	460	55	
EKOG40.60.4-B125	B125	ORTA / MEDIUM / **СРЕДНЯЯ**	≤ 12.500 kg	600	400	40		640	460	55	
EKOG40.60.4-C250	C250	AĞIR / HEAVY / **ТЯЖЕЛАЯ**	≤ 25.000 kg	600	400	40		640	460	55	
EKOG40.60.4-D400	D400	EXTRA AĞIR / EXTRA HEAVY / **ЭКСТРА ТЯЖЁЛАЯ**	≤ 40.000 kg	600	400	40		640	460	55	

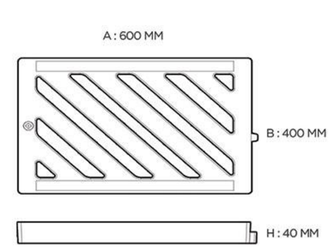

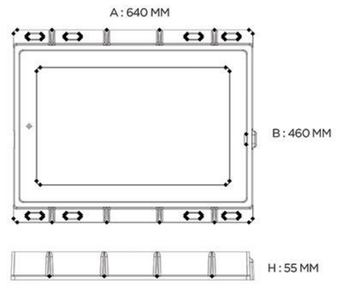

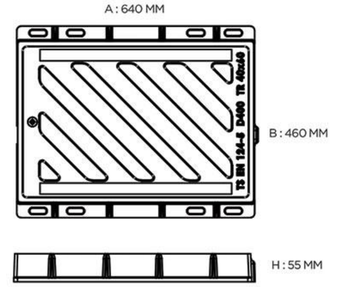

40x60x4 MAZGAL

- **TS EN 124 -5** standartlarına uygundur.
- İstenilen renkte üretilebilir.
- Kilit mekanizmasına sahiptir.
- Korozyona uğramaz.
- Hafiftir nakliye ve montaj kolaylığı sağlar.
- Menteşesizdir. Dolayısı ile yük altında menteşe bölgesinin kırılması riski ortadan kalkar.
- Hurda değeri olmadığından çalınma riski yoktur.
- Asit, baz ve solventlere dayanıklıdır.

40x60x4 GRATING

- Complies with **TS EN 124-5** standards.
- Can be produced in any color.
- Has a locking mechanism.
- It does not corrosion.
- It's light. Provides ease of transportation and installation.
- It has no hinges. Thus, the risk of breaking the hinge area under load is eliminated.
- There is no risk of theft since there is no scrap value.
- Resistant to acids, bases and solvents.

40x60x4 РЕШЕТКА

- Соответствует стандарту TS EN 124-5.
- Может быть произведён в любом желаемом цвете.
- Оснащён механизмом запирания.
- Не подвержен коррозии.
- Лёгкий, что обеспечивает удобство транспортировки и монтажа.
- Не имеет петель, что исключает риск их поломки под нагрузкой.
- Не представляет ценности как лом, поэтому не подвержен риску кражи.
- Устойчив к воздействию кислот, щелочей и растворителей.

5

30x50x4

MAZGAL / GRATING / РЕШЕТКА

ekomaxi composite materials

PREMIUM MADE IN TURKIYE QUALITY

LOW CO2 EMISSION · LOW CO2 EMISSION



ÇERÇEVE
FRAME / PAMKA

MAZGAL
GRATING / РЕШЕТКА



ÜRÜN KODU PRODUCT CODE КОД ПРОДУКТА	YÜK SINIFI LOAD CONTENT ДИАПАЗОН НАГРУЗКИ		YÜK (TON) LOAD (TON) НАГРУЗКА (ТОННА)	MAZGAL (MM) GRATING / РЕШЕТКА (MM)				ÇERÇEVE (MM) FRAME / PAMKA (MM)			
				A	B	H		A	B	H	
EKOG30.50.4-A15	A15	HAFİF / LOW / **ЛЕГКАЯ**	≤ 1.500 kg	500	300	40		540	360	55	
EKOH30.50.4-B125	B125	ORTA / MEDIUM / **СРЕДНЯЯ**	≤ 12.500 kg	500	300	40		540	360	55	
EKOH30.50.4-C250	C250	AĞIR / HEAVY / **ТЯЖЕЛАЯ**	≤ 25.000 kg	500	300	40		540	360	55	
EKOH30.50.4-D400	D400	EXTRA AĞIR / EXTRA HEAVY / **ЭКСТРА ТЯЖЁЛАЯ**	≤ 40.000 kg	500	300	40		540	360	55	

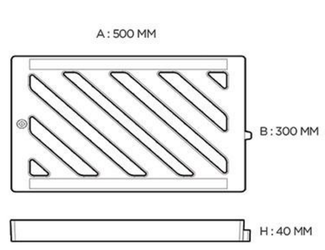

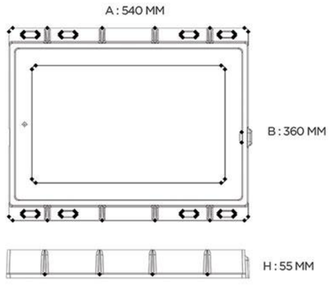

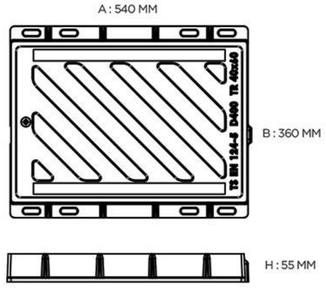

30x50x4 MAZGAL

- **TS EN 124 -5** standartlarına uygundur.
- İstenilen renkte üretilebilir.
- Kilit mekanizmasına sahiptir.
- Korozyona uğramaz.
- Hafiftir nakliye ve montaj kolaylığı sağlar.
- Menteşesizdir. Dolayısı ile yük altında menteşe bölgesinin kırılması riski ortadan kalkar.
- Hurda değeri olmadığından çalınma riski yoktur.
- Asit, baz ve solventlere dayanıklıdır.

30x50x4 GRATING

- Complies with **TS EN 124-5** standards.
- Can be produced in any color.
- Has a locking mechanism.
- It does not corrosion.
- It's light. Provides ease of transportation and installation.
- It has no hinges. Thus, the risk of breaking the hinge area under load is eliminated.
- There is no risk of theft since there is no scrap value.
- Resistant to acids, bases and solvents.

30x50x4 РЕШЕТКА

- Соответствует стандарту TS EN 124-5.
- Может быть произведён в любом желаемом цвете.
- Оснащён механизмом запирания.
- Не подвержен коррозии.
- Лёгкий, что обеспечивает удобство транспортировки и монтажа.
- Не имеет петель, что исключает риск их поломки под нагрузкой.
- Не представляет ценности как лом, поэтому не подвержен риску кражи.
- Устойчив к воздействию кислот, щелочей и растворителей.

6

50x50x4

MAZGAL / GRATING / РЕШЕТКА

ekomaxi composite materials

LOW CO2 EMISSION · LOW CO2 EMISSION

PREMIUM MADE IN TURKIYE QUALITY

ÇERÇEVE
FRAME / PAMKA

MAZGAL
GRATING / РЕШЕТКА





ÜRÜN KODU PRODUCT CODE КОД ПРОДУКТА	YÜK SINIFI LOAD CONTENT ДИАПАЗОН НАГРУЗКИ		YÜK (TON) LOAD (TON) НАГРУЗКА (ТОННА)	MAZGAL (MM) GRATING / РЕШЕТКА (MM)				ÇERÇEVE (MM) FRAME / PAMKA (MM)			
				A	B	H		A	B	H	
EKOG50.50.4-A15	A15	HAFİF / LOW / **ЛЕГКАЯ**	≤ 1.500 kg	540	560	40		540	560	55	
EKOG50.50.4-B125	B125	ORTA / MEDIUM / **СРЕДНЯЯ**	≤ 12.500 kg	540	560	40		540	560	55	
EKOG50.50.4-C250	C250	AĞIR / HEAVY / **ТЯЖЕЛАЯ**	≤ 25.000 kg	540	560	40		540	560	55	
EKOG50.50.4-D400	D400	EXTRA AĞIR / EXTRA HEAVY / **ЭКСТРА ТЯЖЁЛАЯ**	≤ 40.000 kg	540	560	40		540	560	55	

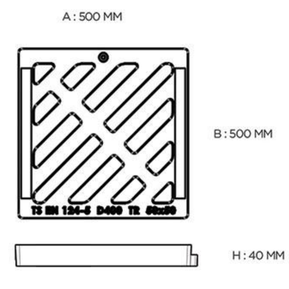

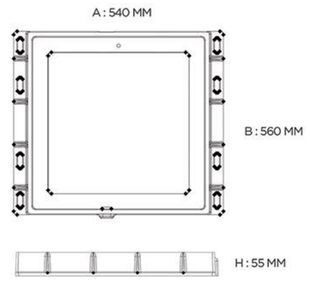

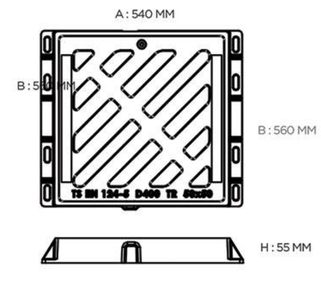

50x50x4 MAZGAL

- **TS EN 124 -5** standartlarına uygundur.
- İstenilen renkte üretilebilir.
- Kilit mekanizmasına sahiptir.
- Korozyona uğramaz.
- Hafiftir nakliye ve montaj kolaylığı sağlar.
- Menteşesizdir. Dolayısı ile yük altında menteşe bölgesinin kırılması riski ortadan kalkar.
- Hurda değeri olmadığından çalınma riski yoktur.
- Asit, baz ve solventlere dayanıklıdır.

50x50x4 GRATING

- Complies with **TS EN 124-5** standards.
- Can be produced in any color.
- Has a locking mechanism.
- It does not corrosion.
- It's light. Provides ease of transportation and installation.
- It has no hinges. Thus, the risk of breaking the hinge area under load is eliminated.
- There is no risk of theft since there is no scrap value.
- Resistant to acids, bases and solvents.

50x50x4 РЕШЕТКА

- Соответствует стандарту TS EN 124-5.
- Может быть произведён в любом желаемом цвете.
- Оснащён механизмом запирания.
- Не подвержен коррозии.
- Лёгкий, что обеспечивает удобство транспортировки и монтажа.
- Не имеет петель, что исключает риск их поломки под нагрузкой.
- Не представляет ценности как лом, поэтому не подвержен риску кражи.
- Устойчив к воздействию кислот, щелочей и растворителей.

Kompozit Oluklu Mazgallar

Composite Trench Drain

Композитные Траншейный дренаж

ekomaxi composite materials

20x50x4
MAZGAL / GRATING / РЕШЕТКА

7

20X50X4 MAZGAL
GRATING / РЕШЕТКА







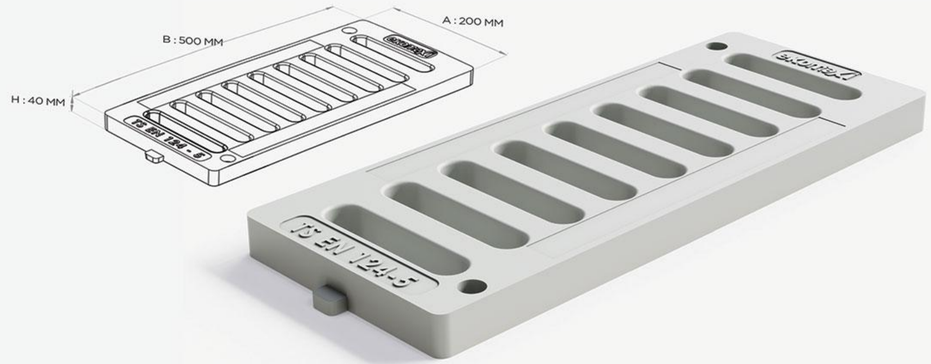

ÜRÜN KODU PRODUCT CODE КОД ПРОДУКТА	YÜK SINIFI LOAD CONTENT ДИАПАЗОН НАГРУЗКИ		YÜK (TON) LOAD (TON) НАГРУЗКА (ТОННА)	MAZGAL (MM) GRATING / РЕШЕТКА (MM) A	B	H
EKOG20.50.4-A15	A15	HAFİF / LOW / **ЛЕГКАЯ**	≤ 1.500 kg	200	500	40
EKOG20.50.4-B125	B125	ORTA / MEDIUM / **СРЕДНЯЯ**	≤ 12.500 kg	200	500	40
EKOG20.50.4-C250	C250	AĞIR / HEAVY / **ТЯЖЕЛАЯ**	≤ 25.000 kg	200	500	40
EKOG20.50.4-D400	D400	EXTRA AĞIR / EXTRA HEAVY / **ЭКСТРА ТЯЖЁЛАЯ**	≤ 40.000 kg	200	500	40

ekomaxi composite materials

27x50x4
MAZGAL / GRATING / РЕШЕТКА

8

27X50X4 MAZGAL
GRATING / РЕШЕТКА









ÜRÜN KODU PRODUCT CODE КОД ПРОДУКТА	YÜK SINIFI LOAD CONTENT ДИАПАЗОН НАГРУЗКИ		YÜK (TON) LOAD (TON) НАГРУЗКА (ТОННА)	MAZGAL (MM) GRATING / РЕШЕТКА (MM) A	B	H
EKOG27.50.4-A15	A15	HAFİF / LOW / **ЛЕГКАЯ**	≤ 1.500 kg	270	500	40
EKOG27.50.4-B125	B125	ORTA / MEDIUM / **СРЕДНЯЯ**	≤ 12.500 kg	270	500	40
EKOG27.50.4-C250	C250	AĞIR / HEAVY / **ТЯЖЕЛАЯ**	≤ 25.000 kg	270	500	40
EKOG27.50.4-D400	D400	EXTRA AĞIR / EXTRA HEAVY / **ЭКСТРА ТЯЖЁЛАЯ**	≤ 40.000 kg	270	500	40

9 20x100x20

OLUKLU MAZGAL / TRENCH DRAIN / **ТРАНШЕЯ ДРЕНАЖНАЯ**



OLUK / DRAIN GUTTER
ДРЕНАЖНЫЙ ЖЕЛОБ

MAZGAL
GRATING / РЕШЕТКА



ÜRÜN KODU PRODUCT CODE КОД ПРОДУКТА	YÜK SINIFI LOAD CONTENT ДИАПАЗОН НАГРУЗКИ		YÜK (TON) LOAD (TON) НАГРУЗКА (ТОННА)	OLUK (MM) DRAIN GUTTER / ДРЕНАЖНАЯ				MAZGAL (MM) GRATING / РЕШЕТКА (MM)			
				A	B	H		A	B	H	
EKODT20.100.20-A15	A15	HAFİF / LOW / **ЛЕГКАЯ**	≤ 1.500 kg	240	1000	200		200	500	40	
EKODT20.100.20-B125	B125	ORTA / MEDIUM / **СРЕДНЯЯ**	≤ 12.500 kg	240	1000	200		200	500	40	
EKODT20.100.20-C250	C250	AĞIR / HEAVY / **ТЯЖЕЛАЯ**	≤ 25.000 kg	240	1000	200		200	500	40	
EKODT20.100.20-D400	D400	EXTRA AĞIR / EXTRA HEAVY / **ЭКСТРА ТЯЖЁЛАЯ**	≤ 40.000 kg	240	1000	200		200	500	40	

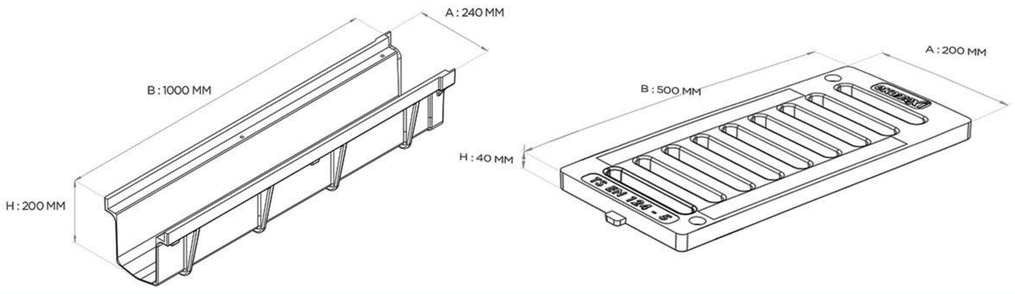

20x100x20 OLUKLU MAZGAL

- **TS EN 124 -5** standartlarına uygundur.
- İstenilen renkte üretilebilir.
- Korozyona uğramaz.
- Üzerinde yazı ve logo çalışması yapılabilir.
- Tekli uygulama veya kulaklar vasıtasıyla birbirine kilitlenerek seri uygulama yapılabilir.
- İstenildiğinde kesilebilir, delinebilir.
- Hurda değeri olmadığından çalınma riski yoktur.
- Asit, baz ve solventlere dayanıklıdır.

20x100x20 TRENCH DRAIN

- Complies with **TS EN 124-5** standards.
- Can be produced in any color.
- It does not corrosion.
- It can be printed with lettering and logos.
- It can be applied individually or in series by interlocking the tabs.
- It can be cut or drilled as desired.
- It's light. Provides ease of transportation and installation.
- There is no risk of theft since there is no scrap value.
- Resistant to acids, bases and solvents.

20x100x20 ТРАНШЕЯ ДРЕНАЖНАЯ

- Соответствует стандартам TS EN 124-5.
- Может быть изготовлен в любом цвете.
- Не подвержен коррозии.
- Можно наносить надписи и логотипы.
- Можно устанавливать по отдельности или последовательно, соединяя выступы.
- Можно резать или сверлить по желанию.
- Легкий. Удобен в транспортировке и установке.
- Отсутствует риск кражи, так как не является ломом.
- Устойчив к воздействию кислот, щелочей и растворителей.

10 27x100x20

OLUKLU MAZGAL / TRENCH DRAIN / **ТРАНШЕЯ ДРЕНАЖНАЯ**

OLUK / DRAIN GUTTER
ДРЕНАЖНЫЙ ЖЕЛОБ

MAZGAL
GRATING / РЕШЕТКА

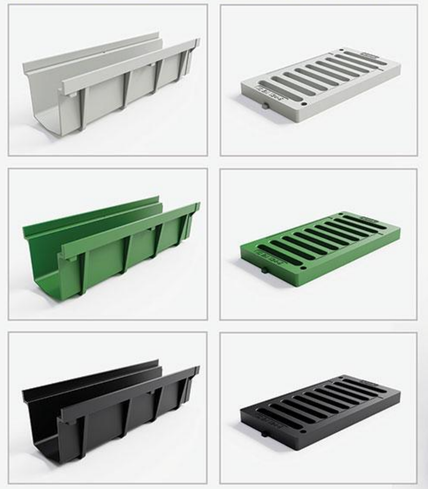



ÜRÜN KODU PRODUCT CODE КОД ПРОДУКТА	YÜK SINIFI LOAD CONTENT ДИАПАЗОН НАГРУЗКИ		YÜK (TON) LOAD (TON) НАГРУЗКА (ТОННА)	OLUK (MM) DRAIN GUTTER / ДРЕНАЖНАЯ				MAZGAL (MM) GRATING / РЕШЕТКА (MM)			
				A	B	H		A	B	H	
EKODT27.100.20-A15	A15	HAFİF / LOW / **ЛЕГКАЯ**	≤ 1.500 kg	540	560	40		540	560	55	
EKODT27.100.20-B125	B125	ORTA / MEDIUM / **СРЕДНЯЯ**	≤ 12.500 kg	540	560	40		540	560	55	
EKODT27.100.20-C250	C250	AĞIR / HEAVY / **ТЯЖЕЛАЯ**	≤ 25.000 kg	540	560	40		540	560	55	
EKODT27.100.20-D400	D400	EXTRA AĞIR / EXTRA HEAVY / **ЭКСТРА ТЯЖЁЛАЯ**	≤ 40.000 kg	540	560	40		540	560	55	

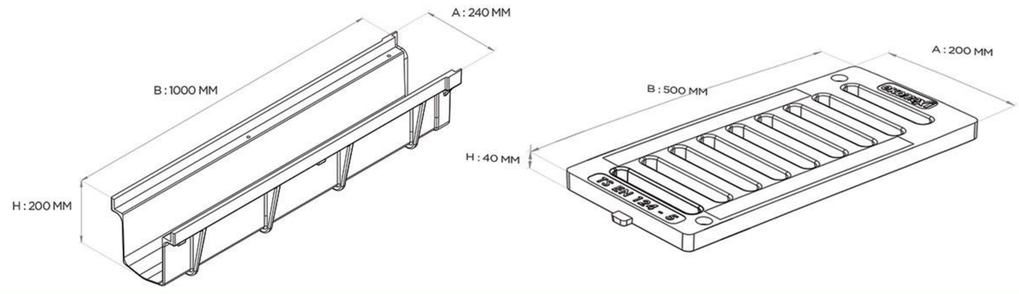

20x100x20 OLUKLU MAZGAL

- **TS EN 124 -5** standartlarına uygundur.
- İstenilen renkte üretilebilir.
- Korozyona uğramaz.
- Üzerinde yazı ve logo çalışması yapılabilir.
- Tekli uygulama veya kulaklar vasıtasıyla birbirine kilitlenerek seri uygulama yapılabilir.
- İstenildiğinde kesilebilir, delinebilir.
- Hurda değeri olmadığından çalınma riski yoktur.
- Asit, baz ve solventlere dayanıklıdır.

20x100x20 TRENCH DRAIN

- Complies with **TS EN 124-5** standards.
- Can be produced in any color.
- It does not corrosion.
- It can be printed with lettering and logos.
- It can be applied individually or in series by interlocking the tabs.
- It can be cut or drilled as desired.
- It's light. Provides ease of transportation and installation.
- There is no risk of theft since there is no scrap value.
- Resistant to acids, bases and solvents.

20x100x20 ТРАНШЕЯ ДРЕНАЖНАЯ

- Соответствует стандартам TS EN 124-5.
- Может быть изготовлен в любом цвете.
- Не подвержен коррозии.
- Можно наносить надписи и логотипы.
- Можно устанавливать по отдельности или последовательно, соединяя выступы.
- Можно резать или сверлить по желанию.
- Легкий. Удобен в транспортировке и установке.
- Отсутствует риск кражи, так как не является ломом.
- Устойчив к воздействию кислот, щелочей и растворителей.

11 30x100x20

OLUKLU MAZGAL / TRENCH DRAIN / **ТРАНШЕЯ ДРЕНАЖНАЯ**

ekomaxi composite materials



OLUK / DRAIN GUTTER ДРЕНАЖНЫЙ ЖЕЛОБ



MAZGAL GRATING / РЕШЕТКА



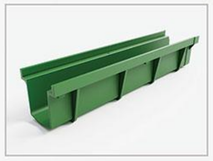



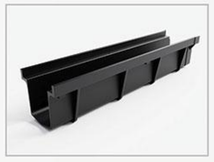



ÜRÜN KODU PRODUCT CODE КОД ПРОДУКТА	YÜK SINIFI LOAD CONTENT ДИАПАЗОН НАГРУЗКИ		YÜK (TON) LOAD (TON) НАГРУЗКА (ТОННА)	OLUK (MM) DRAIN GUTTER / ДРЕНАЖНАЯ A	B	H		MAZGAL (MM) GRATING / РЕШЕТКА (MM) A	B	H	
EKODT30.100.20-A15	A15	HAFİF / LOW / **ЛЕГКАЯ**	≤ 1.500 kg	240	1000	300		200	500	40	
EKODT30.100.20-B125	B125	ORTA / MEDIUM / **СРЕДНЯЯ**	≤ 12.500 kg	240	1000	300		200	500	40	
EKODT30.100.20-C250	C250	AĞIR / HEAVY / **ТЯЖЕЛАЯ**	≤ 25.000 kg	240	1000	300		200	500	40	
EKODT30.100.20-D400	D400	EXTRA AĞIR / EXTRA HEAVY / **ЭКСТРА ТЯЖЁЛАЯ**	≤ 40.000 kg	240	1000	300		200	500	40	

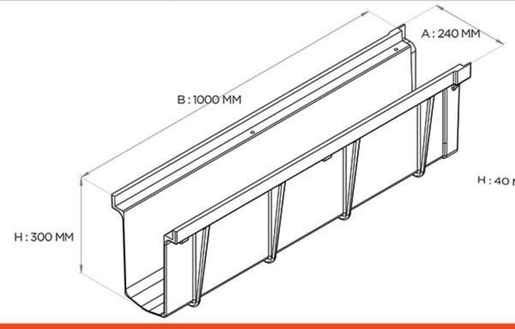

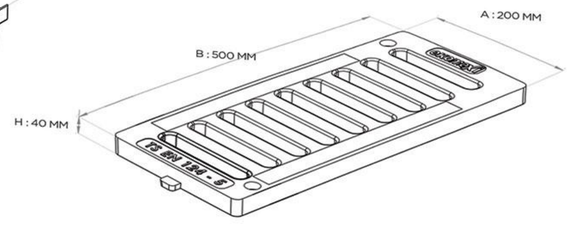

20x100x20 OLUKLU MAZGAL

- **TS EN 124 -5** standartlarına uygundur.
- İstenilen renkte üretilebilir.
- Korozyona uğramaz.
- Üzerinde yazı ve logo çalışması yapılabilir.
- Tekli uygulama veya kulaklar vasıtasıyla birbirine
- kilitlenerek seri uygulama yapılabilir.
- İstenildiğinde kesilebilir, delinebilir.
- Hurda değeri olmadığından çalınma riski yoktur.
- Asit, baz ve solventlere dayanıklıdır.

20x100x20 TRENCH DRAIN

- Complies with **TS EN 124-5** standards.
- Can be produced in any color.
- It does not corrosion.
- It can be printed with lettering and logos.
- It can be applied individually or in series by interlocking the tabs.
- It can be cut or drilled as desired.
- It's light. Provides ease of transportation and installation.
- There is no risk of theft since there is no scrap value.
- Resistant to acids, bases and solvents.

20x100x20 ТРАНШЕЯ ДРЕНАЖНАЯ

- Соответствует стандартам TS EN 124-5.
- Может быть изготовлен в любом цвете.
- Не подвержен коррозии.
- Можно наносить надписи и логотипы.
- Можно устанавливать по отдельности или последовательно, соединяя выступы.
- Можно резать или сверлить по желанию.
- Легкий. Удобен в транспортировке и установке.
- Отсутствует риск кражи, так как не является ломом.
- Устойчив к воздействию кислот, щелочей и растворителей.

Kompozit Ek Odaları

Composite Junction Boxes

Композитные Распределительные коробки

H75

EK ODASI / JUNCTION BOXES / **РАСПРЕДЕЛИТЕЛЬНЫЕ КОРОБКИ**



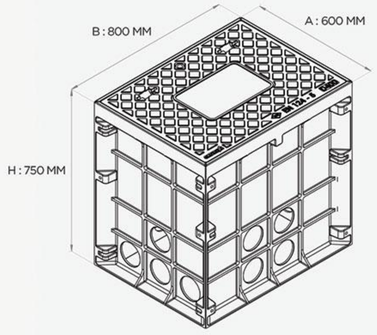

H75 EK ODASI
JUNCTION BOXES
РАСПРЕДЕЛИТЕЛЬНЫЕ КОРОБКИ







ÜRÜN KODU PRODUCT CODE КОД ПРОДУКТА	YÜK SINIFI LOAD CONTENT ДИАПАЗОН НАГРУЗКИ		YÜK (TON) LOAD (TON) НАГРУЗКА (ТОННА)	ÖLÇÜLER (MM) DIMENSIONS (MM) A	B	H
EKOJH75-A15	A15	HAFİF / LOW / **ЛЕГКАЯ**	≤ 1.500 kg	600	800	750
EKOJH75-B125	B125	ORTA / MEDIUM / **СРЕДНЯЯ**	≤ 12.500 kg	600	800	750
EKOJH75-C250	C250	AĞIR / HEAVY / **ТЯЖЕЛАЯ**	≤ 25.000 kg	600	800	750
EKOJH75-D400	D400	EXTRA AĞIR / EXTRA HEAVY / **ЭКСТРА ТЯЖЁЛАЯ**	≤ 40.000 kg	600	800	750

H65

EK ODASI / JUNCTION BOXES / **РАСПРЕДЕЛИТЕЛЬНЫЕ КОРОБКИ**



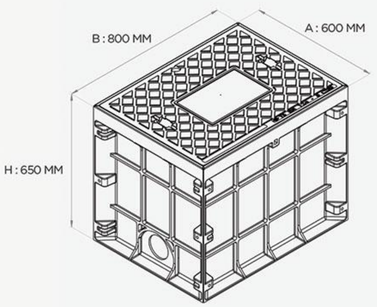

H65 EK ODASI
JUNCTION BOXES
РАСПРЕДЕЛИТЕЛЬНЫЕ КОРОБКИ







ÜRÜN KODU PRODUCT CODE КОД ПРОДУКТА	YÜK SINIFI LOAD CONTENT ДИАПАЗОН НАГРУЗКИ		YÜK (TON) LOAD (TON) НАГРУЗКА (ТОННА)	ÖLÇÜLER (MM) DIMENSIONS (MM) A	B	H
EKOJH65-A15	A15	HAFİF / LOW / **ЛЕГКАЯ**	≤ 1.500 kg	600	800	650
EKOJH65-B125	B125	ORTA / MEDIUM / **СРЕДНЯЯ**	≤ 12.500 kg	600	800	650
EKOJH65-C250	C250	AĞIR / HEAVY / **ТЯЖЕЛАЯ**	≤ 25.000 kg	600	800	650
EKOJH65-D400	D400	EXTRA AĞIR / EXTRA HEAVY / **ЭКСТРА ТЯЖЁЛАЯ**	≤ 40.000 kg	600	800	650

H41

EK ODASI / JUNCTION BOXES / **РАСПРЕДЕЛИТЕЛЬНЫЕ КОРОБКИ**

H41 EK ODASI
JUNCTION BOXES
РАСПРЕДЕЛИТЕЛЬНЫЕ КОРОБКИ







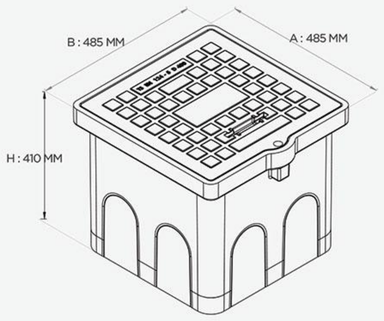



ÜRÜN KODU PRODUCT CODE КОД ПРОДУКТА	YÜK SINIFI LOAD CONTENT ДИАПАЗОН НАГРУЗКИ		YÜK (TON) LOAD (TON) НАГРУЗКА (ТОННА)	ÖLÇÜLER (MM) DIMENSIONS (MM) A	B	H
EKOJH75-A15	A15	HAFİF / LOW / **ЛЕГКАЯ**	≤ 1.500 kg	485	485	410
EKOJH75-B125	B125	ORTA / MEDIUM / **СРЕДНЯЯ**	≤ 12.500 kg	485	485	410
EKOJH75-C250	C250	AĞIR / HEAVY / **ТЯЖЕЛАЯ**	≤ 25.000 kg	485	485	410
EKOJH75-D400	D400	EXTRA AĞIR / EXTRA HEAVY / **ЭКСТРА ТЯЖЁЛАЯ**	≤ 40.000 kg	485	485	410

H68

EK ODASI / JUNCTION BOXES / **РАСПРЕДЕЛИТЕЛЬНЫЕ КОРОБКИ**

H68 EK ODASI
JUNCTION BOXES
РАСПРЕДЕЛИТЕЛЬНЫЕ КОРОБКИ







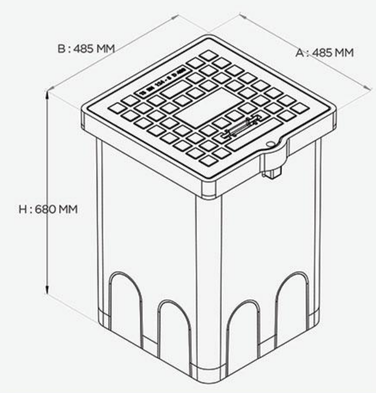



ÜRÜN KODU PRODUCT CODE КОД ПРОДУКТА	YÜK SINIFI LOAD CONTENT ДИАПАЗОН НАГРУЗКИ		YÜK (TON) LOAD (TON) НАГРУЗКА (ТОННА)	ÖLÇÜLER (MM) DIMENSIONS (MM) A	B	H
EKOJH75-A15	A15	HAFİF / LOW / **ЛЕГКАЯ**	≤ 1.500 kg	485	485	680
EKOJH75-B125	B125	ORTA / MEDIUM / **СРЕДНЯЯ**	≤ 12.500 kg	485	485	680
EKOJH75-C250	C250	AĞIR / HEAVY / **ТЯЖЕЛАЯ**	≤ 25.000 kg	485	485	680
EKOJH75-D400	D400	EXTRA AĞIR / EXTRA HEAVY / **ЭКСТРА ТЯЖЁЛАЯ**	≤ 40.000 kg	485	485	680

Bizi Tercih Eden Kurumlar

Institutions That Prefer Us / Учреждения, которые предпочитают нас

5 Kıtada 50 Farklı Ülkeye İhracat

Export To 50 Countries in 5 Continents / Экспорт в 50 стран на 5 континентах







ekomaxi
composite materials

Merkez Fabrika:
Factory Head Office / Фабрика Головной офис

2. Org. San. Böl. 3. Cadde No:30
PK 44900 Yeşilyurt / Malatya / Türkiye

+90 422 238 00 99
info@ekomaxi.com

İstanbul Ofis:
Istanbul Office / Офис в Стамбуле

Barbaros Mh. Mor Sümbül Sk. Varyap Meridian Business Kat:14 / 187 Ataşehir, İstanbul, Türkiye

+90 216 912 23 44
info@ekomaxi.com

Ankara Ofis:
Ankara Office / Офис в Анкаре

Çankaya Mh. Ebuziya Tevfik Sk. No:3, Çankaya, Ankara, Turkiye

info@ekomaxi.com

Linkedin

Web Site

